X:374000
Y:4421700
ΤΕΧΝΙΚΟ
ΒΡΥΣΗ

Το παρόν τοπογραφικό διάγραμμα [illegible]
αρ. 1393/43923/8-4-2015
Λάρισα 8-4-2015
[illegible] ΑΣΤΕΡΙΟΣ
ΔΑΣΟΛΟΓΟΣ

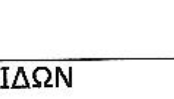

Β.Γ. Βορρα\M+000AA Γεωγραφικο\M+000AA
Β.Μ. Βορρα\M+000AA Μαγνητικο\M+000AA
Β.Τ. Βορρα\M+000AA Τετραγωνισμου
Συγκλιση Μεσημβρινων (γ)
Μαγνητικη Αποκλιση (Δ) αυξανομενη
κατα ανα ετο\M+000AA
Μετρο γραμμικη\M+000AA παραμορφωση\M+000AA
στο κεντρο φυλλου : κ = 0.999824

Ε.Γ.Σ.Α. (Ελληνικο Γεωδ.Συστημα Αναφορα\M+000AA)
Ελλειψοειδε\M+000AA G.R.S. 80 α=6378137 f=1/298.2572236
Εγκαρσια Μερκατορικη Προβολη
Κεντρικο\M+000AA Μεσημβρινο\M+000AA 24o Ko = 0.9996
Στον Μεσημβρινο αναφορα\M+000AA το χ=500000
Πλατο\M+000AA αναφορα\M+000AA 00o 00' 00"

ΔΙΑΝΟΜΗ ΠΙΝΑΚΙΔΩΝ

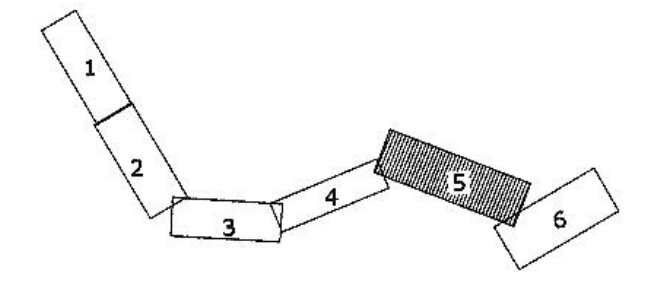

ΥΠΟΜΝΗΜΑ

- ΣΤΥΛΟΣ ΔΕΗ
- ΣΤΥΛΟΣ ΟΤΕ
- ΦΩΤΙΣΤΙΚΟΣ ΣΤΥΛΟΣ
- ΔΕΝΔΡΟ
- ● ΠΟΜΩΝΑ
- ΕΙΚΟΝΟΣΤΑΣΙ
- • REPER
- 0+100 ΑΞΟΝΑΣ ΟΔΟΥ
- ▨ ΕΥΡΟΣ ΟΔΟΥ
- ▨ ΕΥΡΟΣ ΑΠΑΛΛΟΤΡΙΩΣΗΣ

⑤

ΕΛΛΗΝΙΚΗ ΔΗΜΟΚΡΑΤΙΑ
ΠΕΡΙΦΕΡΕΙΑ ΘΕΣΣΑΛΙΑΣ
ΓΕΝΙΚΗ Δ/ΝΣΗ ΑΝΑΠΤ. ΠΡΟΓΡΑΜΜΑΤΙΣΜΟΥ ΠΕΡΙΒΑΛΛΟΝΤΟΣ & ΥΠΟΔΟΜΩΝ
ΔΙΕΥΘΥΝΣΗ ΤΕΧΝΙΚΩΝ ΕΡΓΩΝ

ΑΝΑΔΟΧΟΙ: 1) ΓΕΩΑΝΑΛΥΣΗ Α.Ε.
2) GKEOKAT E.E.
3) ΣΤΥΛΙΑΝΑΚΗΣ ΘΕΟΧΑΡΗΣ
4) ΜΠΕΛΕΣΗΣ ΑΛΕΞΑΝΔΡΟΣ

ΦΕΒΡΟΥΑΡΙΟΣ
2015

ΤΟΠΟΓΡΑΦΙΚΗ ΜΕΛΕΤΗ

ΜΕΛΕΤΗ

"ΜΕΛΕΤΗ Α ΟΔΙΚΟΥ ΤΜΗΜΑΤΟΣ Ε.Ο. ΑΘΗΝΩΝ-ΘΕΣΣΑΛΟΝΙΚΗΣ ΜΕΧΡΙ ΚΑΛΛΙΠΕΥΚΗ" "Β ΤΜΗΜΑ ΠΑΘΕ-"ΚΡΑΝΙΑ-ΚΑΛΛΙΠΕΥΚΗ"

ΤΟΠΟΓΡΑΦΙΚΟ ΔΙΑΓΡΑΜΜΑ

ΚΛΙΜΑΚΑ 1:1000

ΠΙΝΑΚΙΔΑ
5/6

ΣΥΝΤΑΞΗ ΜΕΛΕΤΗΣ	ΠΑΣΧΟΥΔΗΣ ΕΥΣΤΑΘΙΟΣ Αγρονόμος Τοπογράφος Μηχανικός ΠΑΣΧΟΥΔΗΣ ΣΤΕΡΓΙΟΣ-ΛΑΖΑΡΟΣ Πολιτικος Μηχανικος	

Π.Θ. Γ.Δ.ΑΝ.Π. Π.Θ. ΥΠ Δ.Τ.Ε. Τ.Σ.Ε.	Ο ΕΠΙΒΛΕΠΩΝ ΜΗΧΑΝΙΚΟΣ	ΑΝΤΩΝΙΟΥ ΧΡΗΣΤΟΣ ΠΟΛΙΤΙΚΟΣ ΜΗΧΑΝΙΚΟΣ	ΛΑΡΙΣΑ 18..12/2015
	ΘΕΩΡΗΣΗ Ο ΠΡΟΙΣΤΑΜΕΝΟΣ ΤΜ. ΣΥΓ/ΚΩΝ ΕΡΓΩΝ	ΠΑΠΑΔΟΠΟΥΛΟΣ ΑΘΑΝΑΣΙΟΣ ΑΓΡΟΝΟΜΟΣ ΤΟΠΟΓΡΑΦΟΣ ΜΗΧΑΝΙΚΟΣ	ΛΑΡΙΣΑ 18/12/2015
	ΕΓΚΡΙΣΗ Ο ΔΙΕΥΘΥΝΤΗΣ ΤΕΧΝΙΚΗΣ ΥΠΗΡΕΣΙΑΣ	ΛΥΤΡΟΚΑΠΗΣ ΧΡΗΣΤΟΣ ΠΟΛΙΤΙΚΟΣ ΜΗΧΑΝΙΚΟΣ	ΛΑΡΙΣΑ ..18/12/2015

Το παρόν τοπογραφικό διάγραμμα
[illegible]
και αποτελεί αναπόσπαστο μέρος της
από ΔΥ/9-3-2015
έκθεσης αυτοψίας αρ. Εχει
Λάρισα 9-3-2015
Ο Δασολόγος
Μπάκαβου Αναστασία
Δασολογος

Το παρόν τοπογραφικό διάγραμμα ανταποκρίνεται στην πραγματικότητα και αποτελεί αναπόσπαστο μέρος της από ΔΥ/9-3-2015 έκθεσης αυτοψίας ως. εκεί

Λάρισα 9-3-2015

Η Δασολόγος

Μπάκαρου Αναστασία
Δασολόγος

1393/43923/8-4-2015

8-4-2015

ΣΤΕΡΓΙΟΣ
ΔΑΣΟΛΟΓΟΣ

B.Γ. Βορρα\M+000AA Γεωγραφικο\M+000AA
B.M. Βορρα\M+000AA Μαγνητικο\M+000AA
B.T. Βορρα\M+000AA Τετραγωνισμου
Συγκλιση Μεσημβρινων (γ)
Μαγνητικη Αποκλιση (Δ) αυξανομενη
κατα ανα ετο\M+000AA
Μετρο γραμμικη\M+000AA παραμορφωση\M+000AA στο κεντρο φυλλου : κ = 0.999824

Ε.Γ.Σ.Α. (Ελληνικο Γεωδ.Συστημα Αναφορα\M+000AA)
Ελλειψοειδε\M+000AA G.R.S. 80 α=6378137 f=1/298.2572236
Εγκαρσια Μερκατορικη Προβολη
Κεντρικο\M+000AA Μεσημβρινο\M+000AA 24ο Ko = 0.9996
Στον Μεσημβρινο αναφορα\M+000AA το χ=500000
Πλατο\M+000AA αναφορα\M+000AA 00ο 00' 00"

ΔΙΑΝΟΜΗ ΠΙΝΑΚΙΔΩΝ

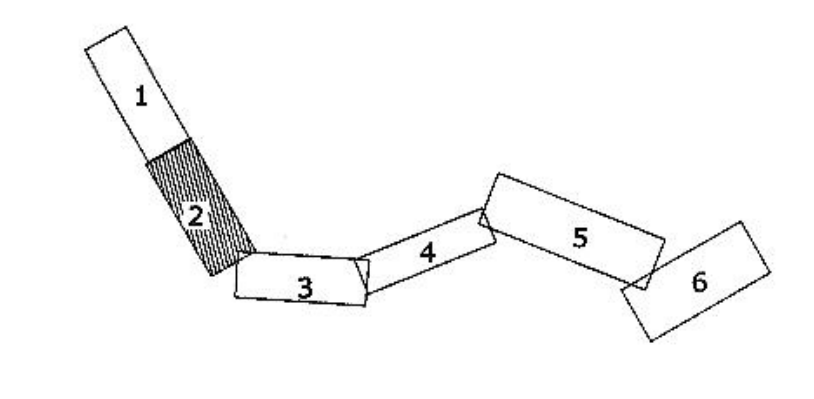

ΥΠΟΜΝΗΜΑ

- ΣΤΥΛΟΣ ΔΕΗ
- ΣΤΥΛΟΣ ΟΤΕ
- ΦΩΤΙΣΤΙΚΟΣ ΣΤΥΛΟΣ
- ΔΕΝΔΡΟ
- ● ΠΟΜΩΝΑ
- ΕΙΚΟΝΟΣΤΑΣΙ
- ● REPER
- 0+100 ΑΞΟΝΑΣ ΟΔΟΥ
- ▨ ΕΥΡΟΣ ΟΔΟΥ
- ▨ ΕΥΡΟΣ ΑΠΑΛΛΟΤΡΙΩΣΗΣ

②

ΕΛΛΗΝΙΚΗ ΔΗΜΟΚΡΑΤΙΑ
ΠΕΡΙΦΕΡΕΙΑ ΘΕΣΣΑΛΙΑΣ
ΓΕΝΙΚΗ Δ/ΝΣΗ ΑΝΑΠΤ. ΠΡΟΓΡΑΜΜΑΤΙΣΜΟΥ ΠΕΡΙΒΑΛΛΟΝΤΟΣ & ΥΠΟΔΟΜΩΝ
ΔΙΕΥΘΥΝΣΗ ΤΕΧΝΙΚΩΝ ΕΡΓΩΝ

ΑΝΑΔΟΧΟΙ: 1) ΓΕΩΑΝΑΛΥΣΗ Α.Ε.
2) GKEOKAT E.E.
3) ΣΤΥΛΙΑΝΑΚΗΣ ΘΕΟΧΑΡΗΣ
4) ΜΠΕΛΕΣΗΣ ΑΛΕΞΑΝΔΡΟΣ

ΦΕΒΡΟΥΑΡΙΟΣ
2015

ΤΟΠΟΓΡΑΦΙΚΗ ΜΕΛΕΤΗ

ΜΕΛΕΤΗ

"ΜΕΛΕΤΗ Α ΟΔΙΚΟΥ ΤΜΗΜΑΤΟΣ Ε.Ο. ΑΘΗΝΩΝ-ΘΕΣΣΑΛΟΝΙΚΗΣ ΜΕΧΡΙ ΚΑΛΛΙΠΕΥΚΗ" "Β ΤΜΗΜΑ ΠΑΘΕ-"ΚΡΑΝΙΑ-ΚΑΛΛΙΠΕΥΚΗ"

ΤΟΠΟΓΡΑΦΙΚΟ ΔΙΑΓΡΑΜΜΑ

ΚΛΙΜΑΚΑ 1:1000

ΠΙΝΑΚΙΔΑ
2/6

ΣΥΝΤΑΞΗ ΜΕΛΕΤΗΣ	ΠΑΣΧΟΥΔΗΣ ΕΥΣΤΑΘΙΟΣ Αγρονόμος Τοπογράφος Μηχανικός ΠΑΣΧΟΥΔΗΣ ΣΤΕΡΓΙΟΣ–ΛΑΖΑΡΟΣ Πολιτικος Μηχανικος	

Π.Θ. Γ.Δ.ΑΝ.Π. Π.Θ. ΥΠ Δ.Τ.Ε. Τ.Σ.Ε.	Ο ΕΠΙΒΛΕΠΩΝ ΜΗΧΑΝΙΚΟΣ	ΑΝΤΩΝΙΟΥ ΧΡΗΣΤΟΣ ΠΟΛΙΤΙΚΟΣ ΜΗΧΑΝΙΚΟΣ	ΛΑΡΙΣΑ 18/12/2015
	ΘΕΩΡΗΣΗ Ο ΠΡΟΙΣΤΑΜΕΝΟΣ ΤΜ. ΣΥΓ/ΚΩΝ ΕΡΓΩΝ	ΠΑΠΑΔΟΠΟΥΛΟΣ ΑΘΑΝΑΣΙΟΣ ΑΓΡΟΝΟΜΟΣ ΤΟΠΟΓΡΑΦΟΣ ΜΗΧΑΝΙΚΟΣ	ΛΑΡΙΣΑ 18/12/2015
	ΕΓΚΡΙΣΗ Ο ΔΙΕΥΘΥΝΤΗΣ ΤΕΧΝΙΚΗΣ ΥΠΗΡΕΣΙΑΣ	ΛΥΤΡΟΚΑΠΗΣ ΧΡΗΣΤΟΣ ΠΟΛΙΤΙΚΟΣ ΜΗΧΑΝΙΚΟΣ	ΛΑΡΙΣΑ 21/12/2015